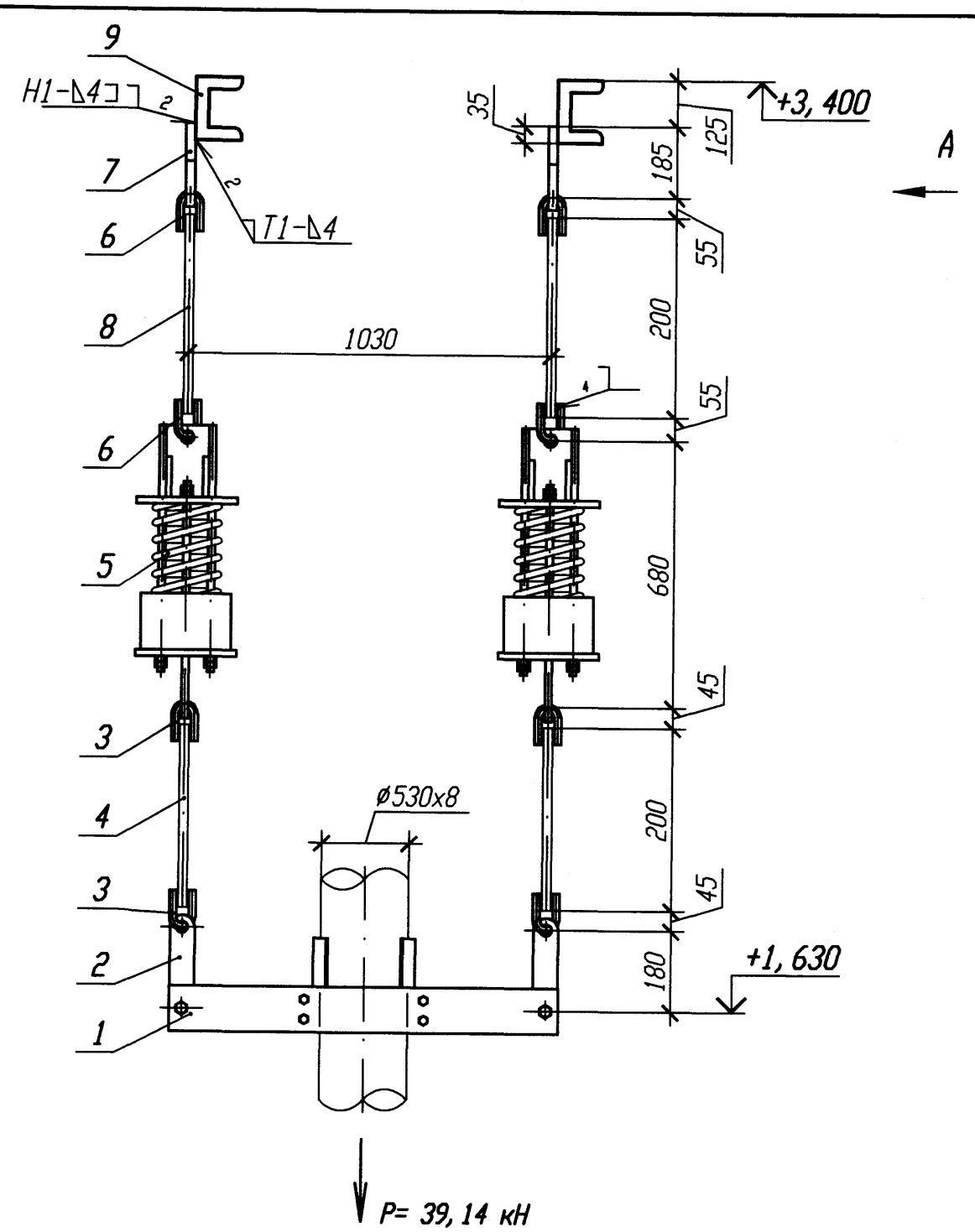

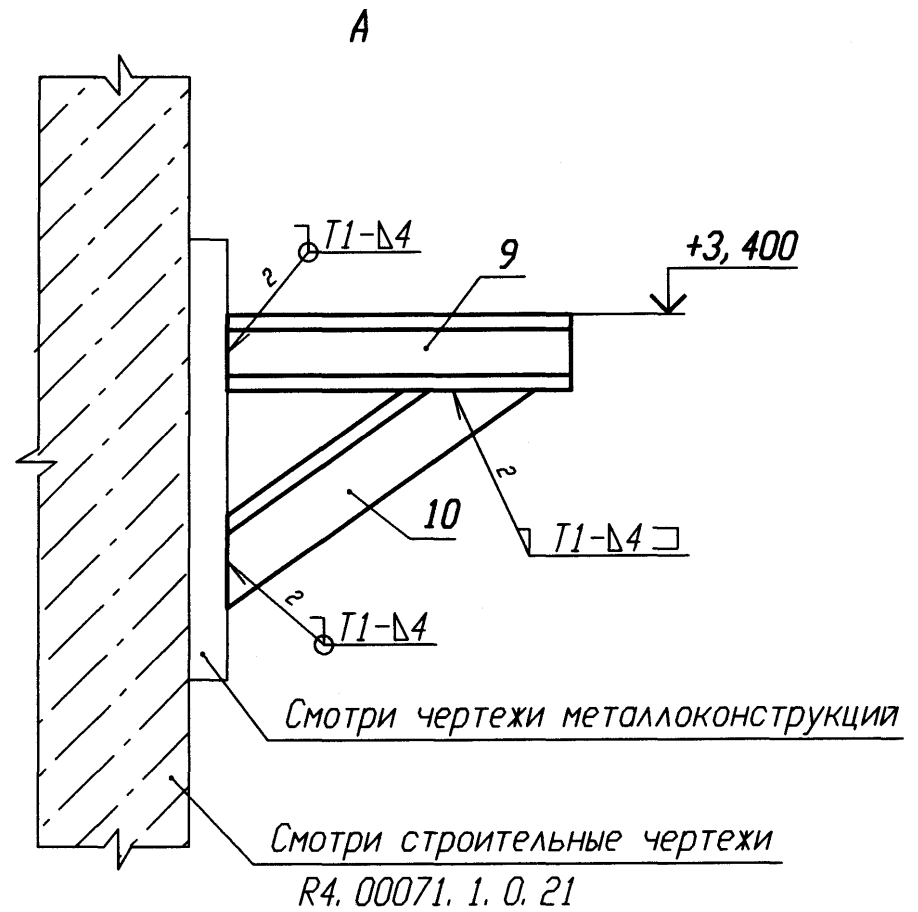

Спецификация деталей

Поз.	Обозначение	Наименование	Кол.	Материал	Масса, кг ед.	Масса, кг общ.	Приме-чание
1	23 ОСТ 34-10-736-93	Хомут 530У	1	Сборный	44, 4	44, 4	
2	1-03 ОСТ 34-10-730-93	Серьга	2	Б-ПН-16 ГОСТ 19903-74 Полоса Ст3сп ГОСТ 14637-89	1, 74	3, 48	
3	1-04 ОСТ 34-10-729-93	Ушко	4	24-В ГОСТ 2590-2006 Круг 20-а ГОСТ 1050-88	0, 86	3, 44	
4	2-91 ОСТ 34-10-729-93	Тяга	2	В-24 ГОСТ 2590-2006 Круг 20-б ГОСТ 1050-88	0, 71	1, 42	
5	21 ОСТ 34-10-743-93	Блок пружинный	2	Сборный	56, 4	112, 8	
6	1-05 ОСТ 34-10-729-93	Ушко	4	30-В ГОСТ 2590-2006 Круг 20-а ГОСТ 1050-88	1, 68	6, 72	
7	1-06 ОСТ 34-10-733-93	Проушина	2	Б-ПН-20 ГОСТ 19903-74 Лист 20-3-Т ГОСТ 1577-93	6, 5	13	
8	2-121 ОСТ 34-10-729-93	Тяга	2	В-30 ГОСТ 2590-2006 Круг 20-б ГОСТ 1050-88	1, 11	2, 22	
9	ГОСТ 8240-97	Швеллер 16 l=800	2	Вст 3 сп 5 ГОСТ 535-2005	11, 36	22, 72	
10	ГОСТ 8240-97	Швеллер 12 l=500	2	Вст 3 сп 5 ГОСТ 535-2005	5, 2	10, 4	
	ГОСТ 2246-70	Проволока		СВ-08Г2С			
	ГОСТ 9467-75	Электроды		УОНИИ 13/45			
				Итого:	220, 6		

Номер опоры	Характеристика пружины								
	табличные данные			при установке		в раб. состоянии		в хол. состоянии	
	Доп. раб. нагрузка Pmax, кН	Прогиб при Pmax λ max, мм	Высота пружины в св. сост Но, мм	Высота пружины Hмонт, мм	Нагрузка на пружину Pмонт, кН	Высота пружины Hраб, мм	Нагрузка на пружину Pраб, кН	Высота пружины Hхол, мм	Нагрузка на пружину Pхол, кН
4VF15Y001	32, 6	70	277	234	20, 0	235	19, 54	235	19, 54

1 Привязку опоры смотри 4VF15Z01.
2 Сварку производить по ГОСТ 5264-80.
3 Максимальная нагрузка на опору P дана с учетом сейсмического воздействия.
4 Сварку опоры с трубопроводом производить по ОСТ 34-10-728-93.
5 Детали поз. 4, 8 обрезать на монтаже с уточнением по месту.
6 Сварку тяги с ушком смотри ОСТ 34-10-723-93.
7 Изготовить один комплект.

АРХИВНЫЙ ЭКЗЕМПЛЯР

Инв. N подл. R4. 00134. 1. 0. 11
Лист 65

Изм.	Кол. уч.	Лист	N док.	Подп.	Дата
Инж. 1к.		Матыченко			24.01
Пров. вед. инж.		Верещагова			24.01
Пров. нач. гр.		Хук			24.01
Н. контр		Красноярова			24.01

R4. VF10. 3012. 011. 01. 00. 009

Ростовская АЭС Блок 4

Реакторное отделение
Негерметичная часть
Трубопроводы техводы группы "А"
(1 канал)

Стадия	Лист	Листов
Р		1

Подвеска пружинная
4VF15Y001

ОАО "НИАЭП" 2013

Формат А4х3

Инв. N подл.	Подп. и дата	Взам. инв. N
R4. 00134. 1. 0. 11	24.01.13	